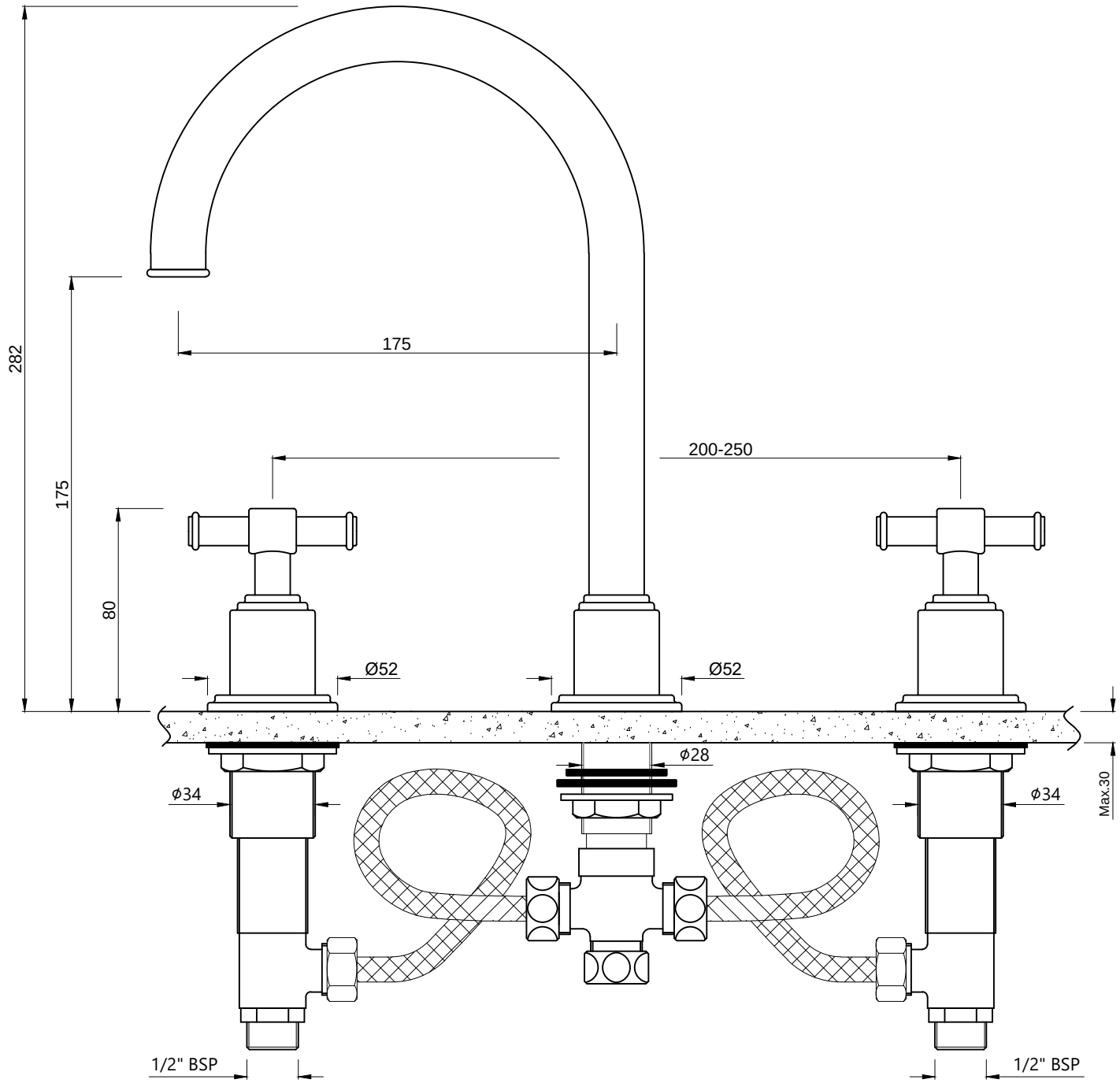CAT.NO. VIC-503189